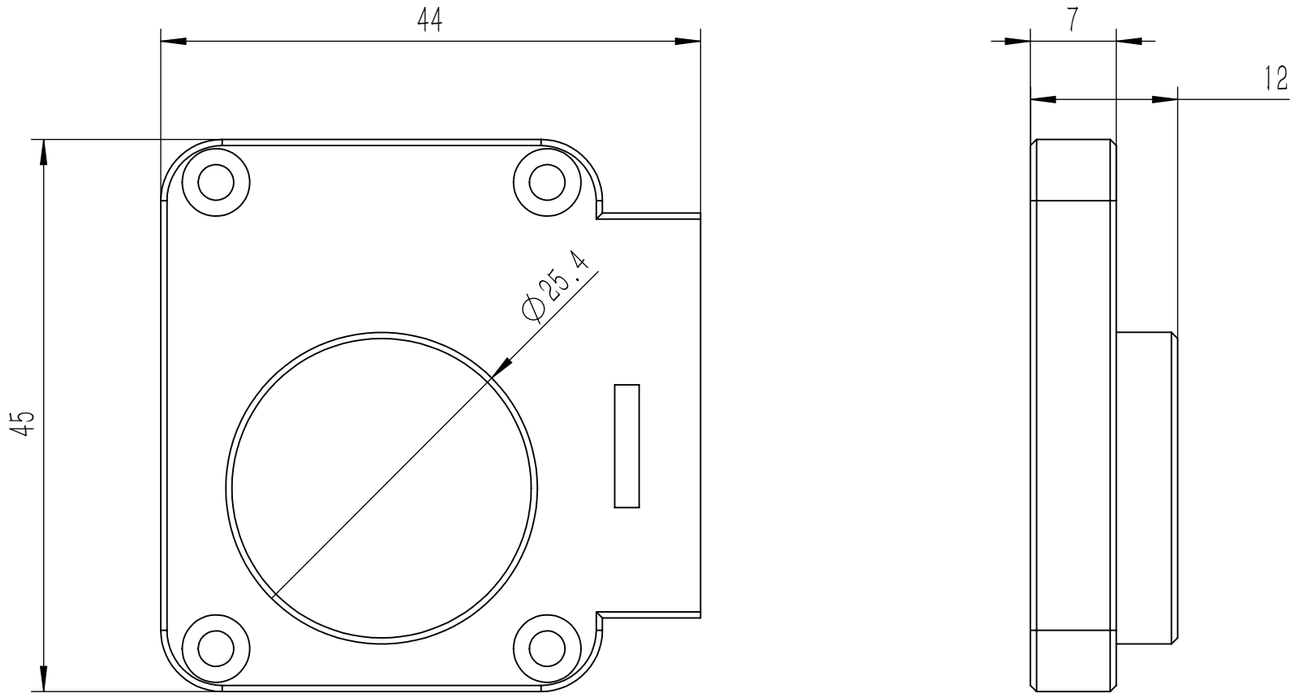

								上海瑞立柯信息技术有限公司
标记	处数	分区	更改文件号	签名	年 月 日	阶 段 标 记	重量	比例	屏幕固定水冷转接板
设计			标准化				0.014	2:1	
校核			工艺						
主管设计			审核						
			批准			共1张 第1张	版本		替代

零件代号

借(通)用件登记

描图

描校

旧底图总号

底图总号

签字

日期