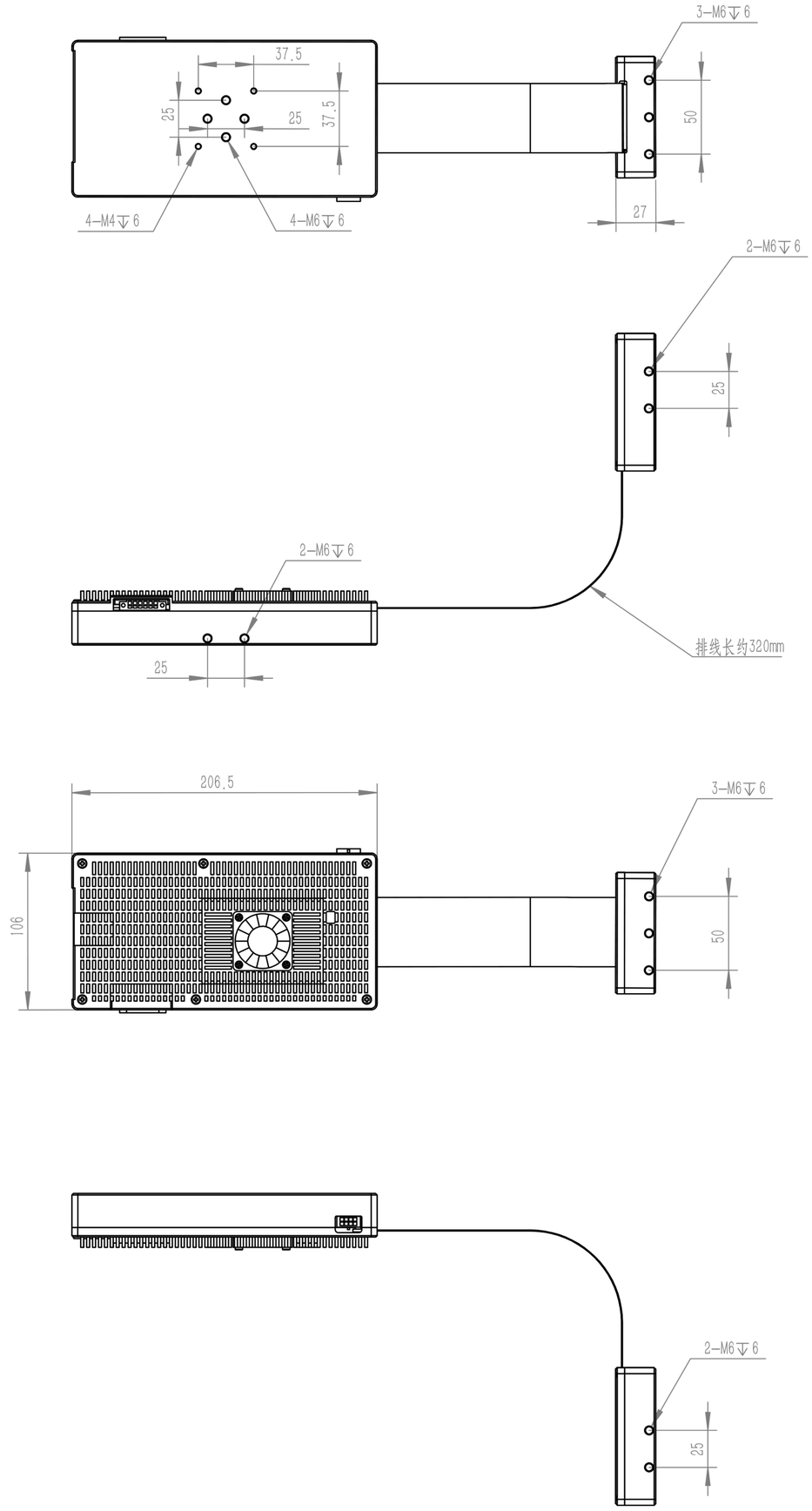

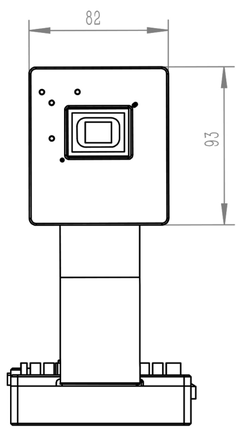

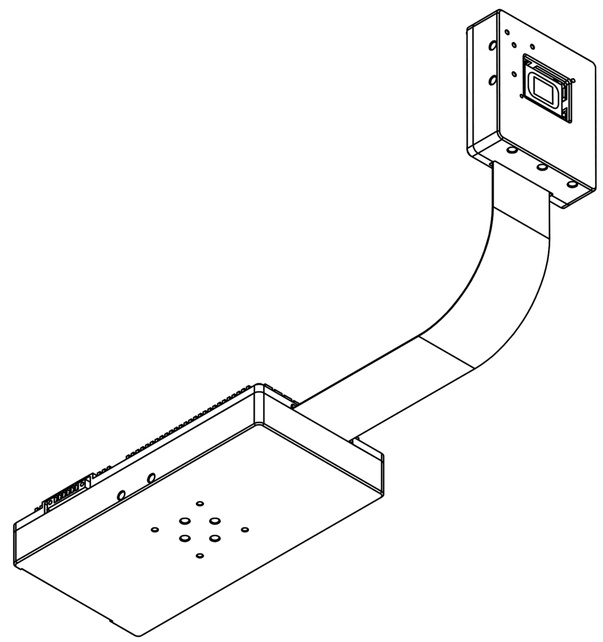

HDSLM756D65A-DDR(正屏)