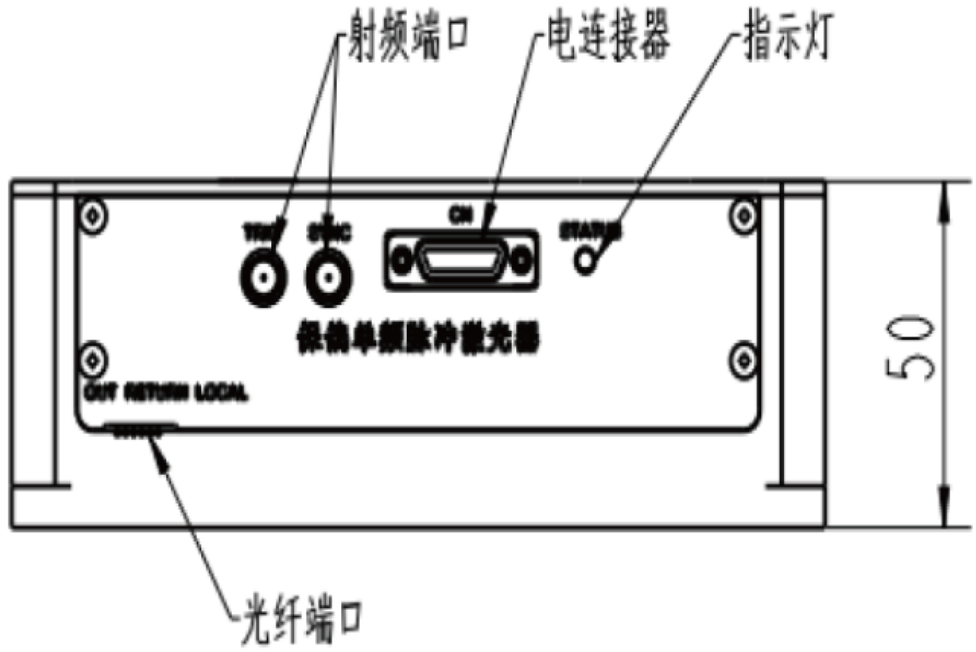
射频端口
电连接器
指示灯
50
光纤端口

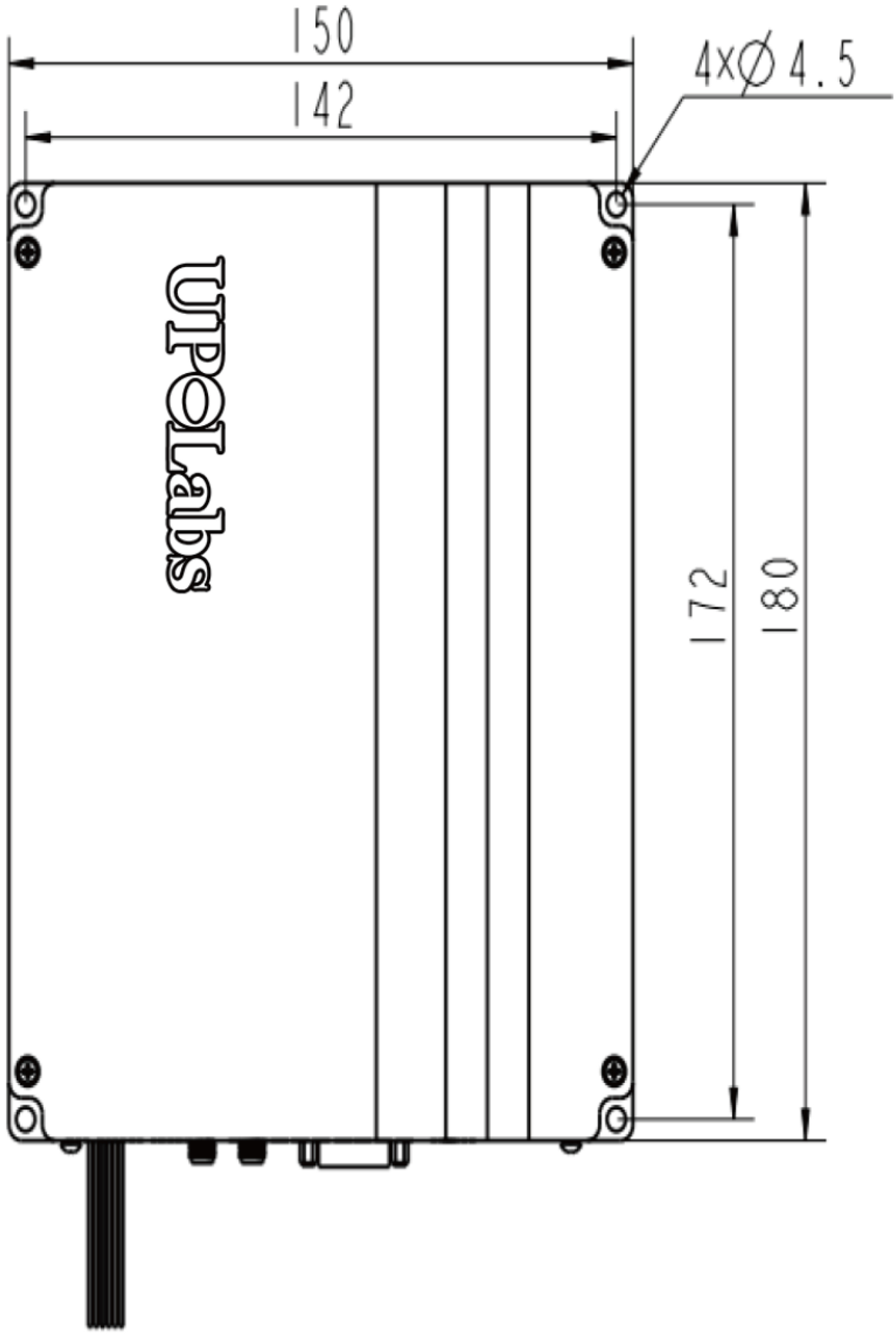
150
142
4x∅4.5
172
180
UPOLabs